Particolare costruttivo del pozzetto di derivazione, del blocco di fondazione, palo tipo Stalk

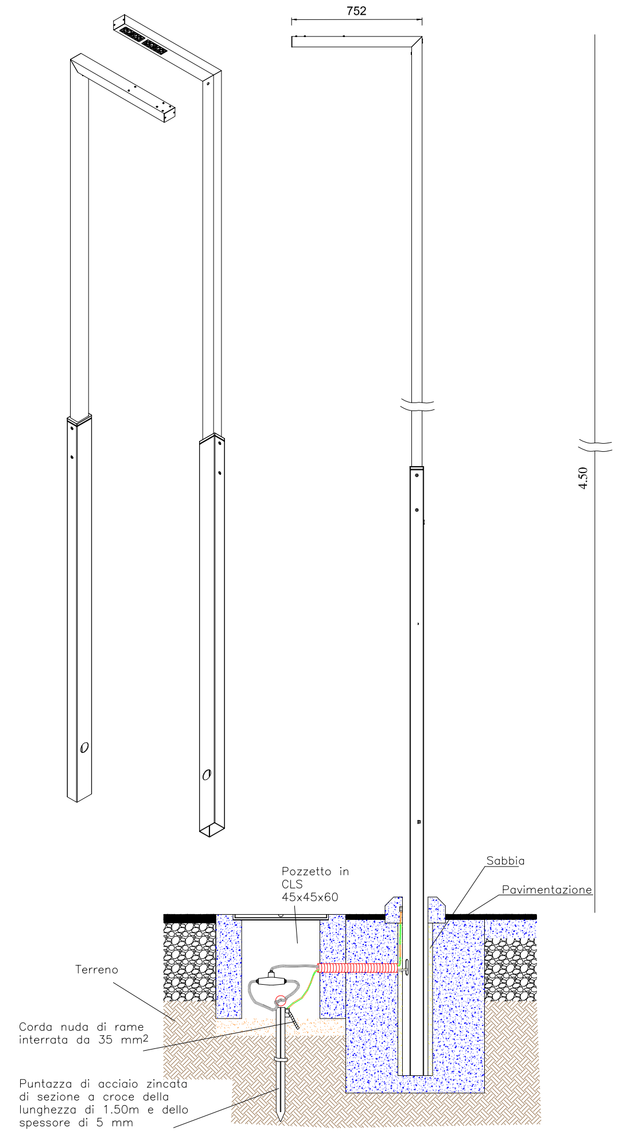

Sezione di scavo, posa cavi su pavimentazione – Scala 1:10 –

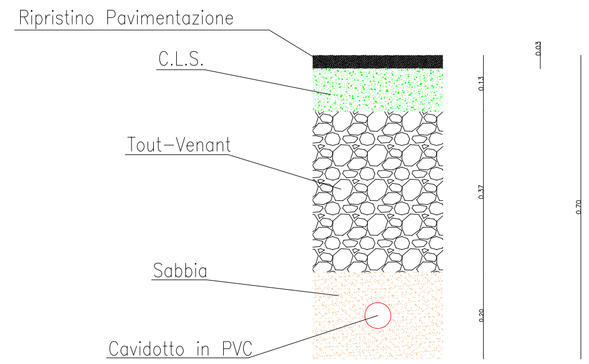

Sezione del pozzetto su pavimentazione – Scala 1:10 –

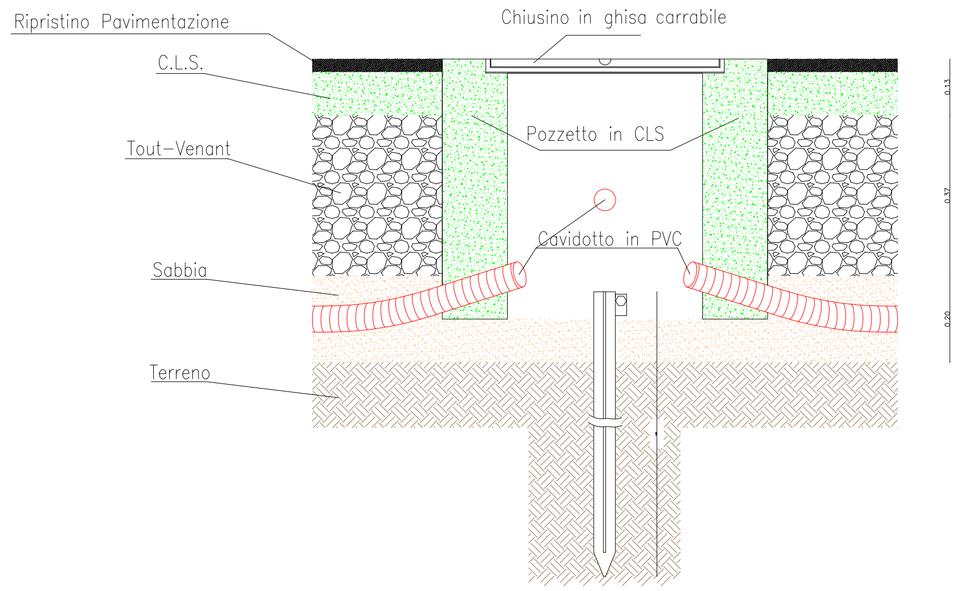

PROGETTO LITUS "LAVORI DI RECUPERO DEL PONTILE DI TORREGRANDE" | PARTICOLARI COSTRUTTIVI | SETTEMBRE 2013 | VARIE

Piano di installazione illuminazione pubblica

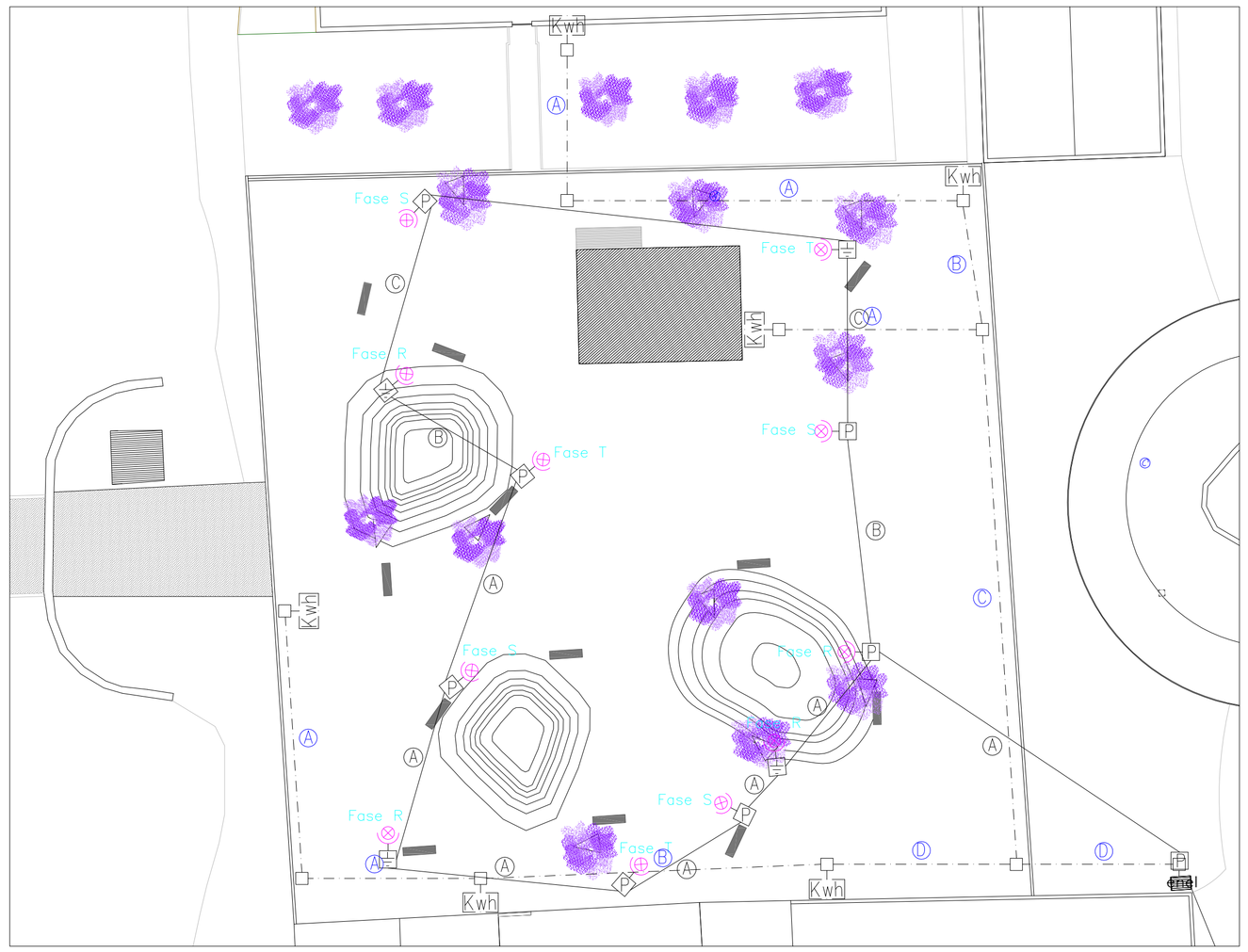

Legenda

- P = 40 W LED – h= 4.5 m – Tipo Stalk Palo diritto a sezione differenziata
- Pozzetto rompitrata
- Pozzetto rompitrata con puntazza in acciaio zincato
- (A) Tubo in posa interrata ø 110 (4 x 6 mmq)
- (B) Tubo in posa interrata ø 110 (3 x 6 mmq)
- (C) Tubo in posa interrata ø 110 (2 x 6 mmq)

PROGETTO LITUS "LAVORI DI RECUPERO DEL PONTILE DI TORREGRANDE" | PIANO DI INSTALLAZIONE ILLUMINAZIONE PUBBLICA | SETTEMBRE 2013 | VARIE

COMUNE DI ORISTANO
Loc. Torregrande

PROGETTO DEFINITIVO ESECUTIVO

PROGETTO LITUS "LAVORI DI RECUPERO DEL PONTILE DI TORREGRANDE"

COMMITTENTE
COMUNE DI ORISTANO
R.U.P. ING. GIUSEPPE PINNA

PROGETTISTI
Capogruppo Coordinatore:
Arch. Aron Murgia
Via Cagliari 165 Oristano
tel\fax 0783300275 m.ph. 3280552861
e-mail aronmurgia@hotmail.com
a.murgia@archar.it

ELABORATO
STATO DI PROGETTO PLANIMETRIA IMPIANTO DI ILLUMINAZIONE-PARTICOLARI

COMMITTENTE

PROGETTISTI

SCALA	DATA
1:250	SETTEMBRE 2013

TAV 12